Vibrationszuführgeräte
Zentrifugalförderer
Bunkerzuführsysteme
Handhabungs- und Montagemaschinen
Roboterzellen und Anlagen
Vibration feeding systems
Centrifugal feeders
Bunker feeding systems
Handling systems and assembly stations
robot cells and systems

fimotec-fischer
Montagetechnik

Hochgeschwindigkeits-Zentrifugalzuführsysteme FT/FS

FT/FS High Speed Centrifugal Feeders

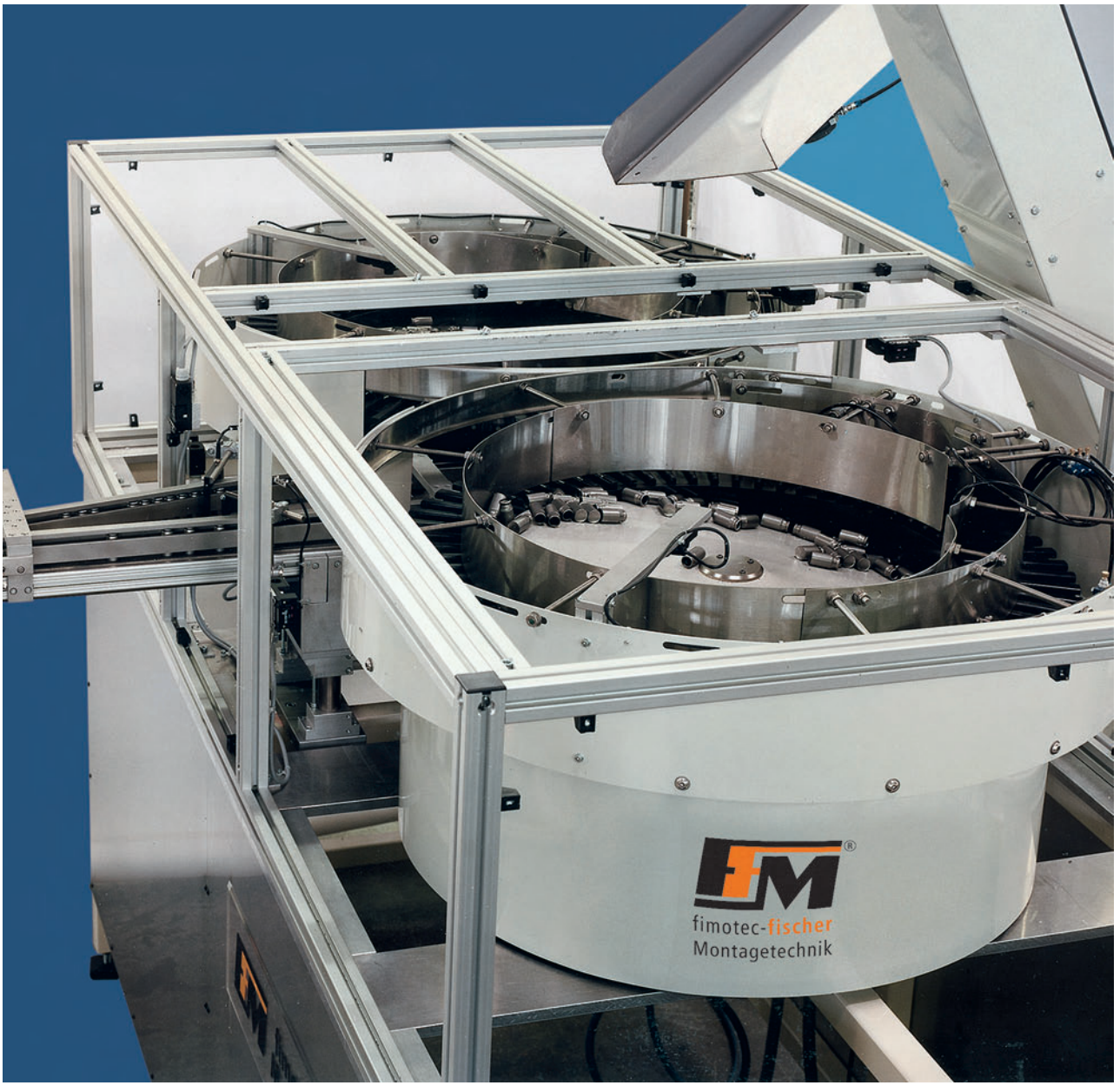

Höchstleistung bei schonender Förderung von Blech- und Kunststoffwerkstücken

High performance in the protective conveying of sheet metal and plastic workpieces

FT/FS

Zentrifugalzuführsysteme FT/FS
Hochleistung bei schonender Handhabung

FS- und FRS-Hochleistungssortierer

Die FS- und FRS-Hochleistungssortierer sind für das Sortieren und Ausrichten von Flaschen und zylindrischen Werkstücken konzipiert. Bei Bedarf kann das sortierte und lagerichtige Werkstück zum sicheren Weitertransport direkt in Werkstückträger, wie Becher oder Pucks, eingesetzt werden. Die FS-Geräte haben die Vielseitigkeit der FT-Serie bereichert um Orientierungsnester (Scallops) zur Vereinzelung und Orientierung der Werkstücke. Ihr Einsatzschwerpunkt liegt im Sortieren und Ausrichten von zylindrischen Werkstücken und Flaschen oder flaschenähnlichen Behältnissen jeglicher Form und Größe.

Type FS and FRS Centrifugal Feeders

The FS and FRS systems are high performance bottle and cylindrical component unscramblers. If required, the sorted and correctly orientated components can be directly inserted into carriers such as beakers or pucks for safe onward transport. In the FS series, the versatility of the FT range has been further enhanced by adding scallops for component singulation and orientation. These systems are designed chiefly for use in the sorting and orientation of cylindrical components and bottles or similar containers of all shapes and sizes.

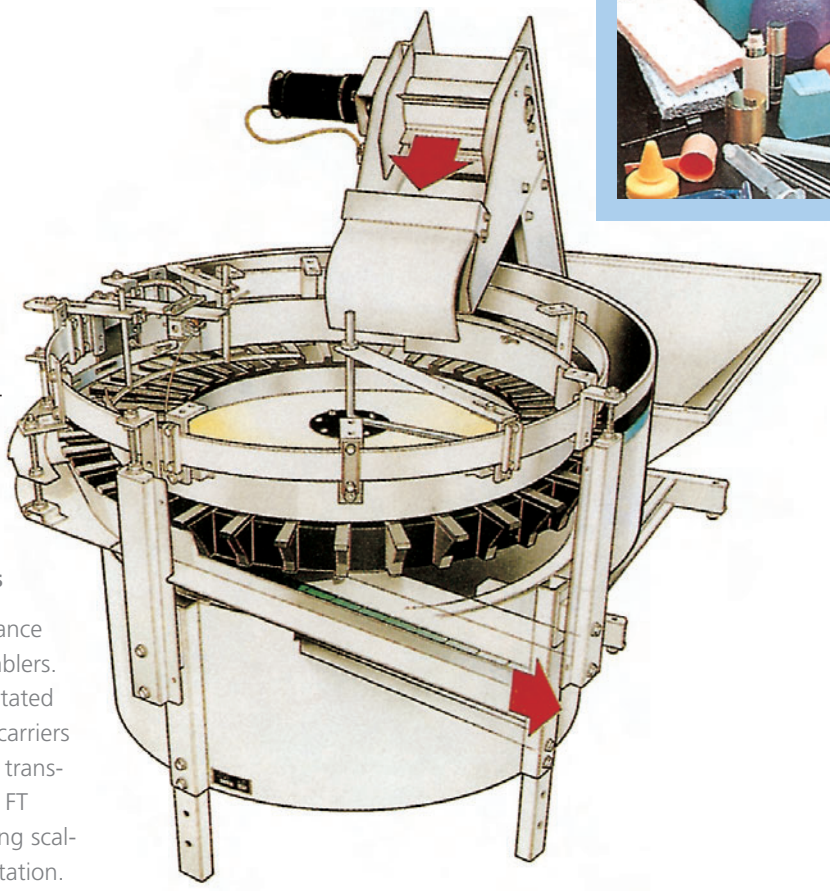

Zentrifugalsortierer FS 40 ohne Verkleidung
The FS 40 centrifugal feeder without external casing

Die Highlights der Baureihen FT/FS

- keine vibrierenden Komponenten
- geräuscharm
- schonender und sanfter Betrieb
- wartungsarm
- regelbarer Antrieb
- hohe Fördergeschwindigkeit

Special characteristics series FT/FS

- No vibrating parts
- Low noise
- Careful and gentle operation
- Low service requirement
- Adjustable drive
- High conveying speed

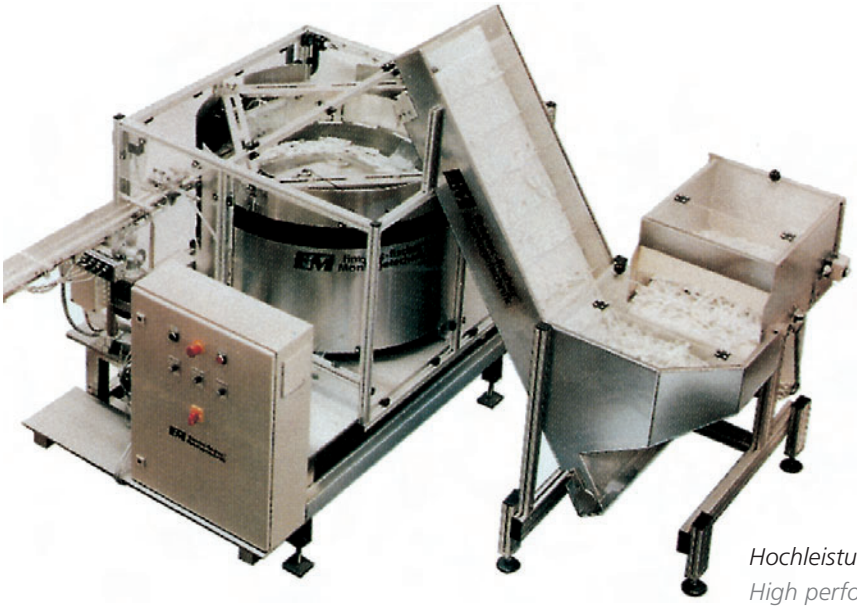

Hochleistungs-Zentrifugalzuführanlage für die Pharmazie
High performance centrifugal feeding unit for the pharmaceutical industry

FT/FS Centrifugal Feeding Systems
High performance and careful handling

Zentrifugalsortierer FT

Die Zentrifugalsortierer FT erbringen Höchstleistungen in einem sehr weiten Produktspektrum. Beispielsweise große Werkstücke und Verarbeitungsgeschwindigkeiten bis zu 3000 Werkstücken pro Minute. Bestechend ihre einfache Handhabung. Die Werkstücke werden der zentralen, flexiblen Drehscheibe zugeführt, wo sie sich durch die Zentrifugalkraft dem mit anderer Geschwindigkeit laufenden Orientierungskranz zu bewegen.

So gelangen die Werkstücke schonend auf den Kranz. Hier prüfen Orientierungselemente die Lagerichtigkeit; falsch orientierte Werkstücke werden zurückbefördert. Korrekt liegende Werkstücke werden durch den Auslauf aus dem Sortierer zur Weiterverarbeitung geführt. Für mechanisch nicht sortierbares Werkstückgut werden optische und elektronische Erkennungssysteme eingesetzt.

Für die Werkstückbevorratung und zur Beschikkung der Zentrifugalsortierer liefern wir bedarfsweise Bandbunker, Schrägförderer, Elevatoren und Vertikalhochbeschicker.

Ein fimotec-fischer FT 50 Zentrifugalsortierer wird hier in Verbindung mit dem Bunker/Elevator-System EP 8 eingesetzt, um verformbare Behälterdeckel zu sortieren und der weiteren Verarbeitung zuzuführen.

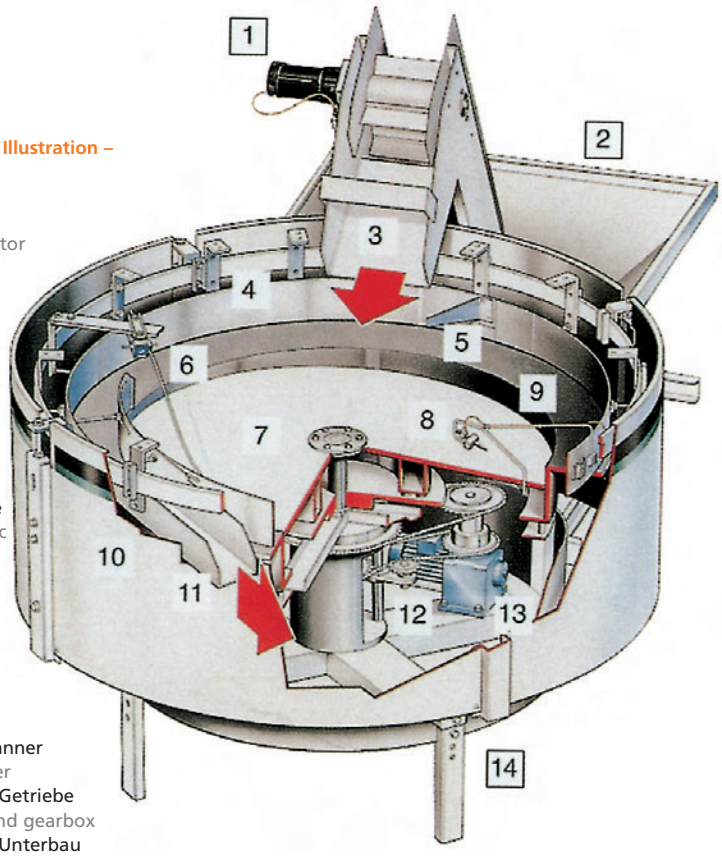

Erläuterungen zur FT-50 Illustration – Key to FT-50 illustration

1 Elevator-Motor
Pre-feeder drive motor
2 Vorratsbunker
Supply bunker
3 Einlaufrutsche
Supply chute
4 Führungsring
Back up ring
5 Höhenabweiser
Height qualifier
6 Füllstandsmesser
Filling level switch
7 flexible Drehscheibe
Flexible rotating disc
8 Sortierschikane
Qualifier
9 Orientierungskranz
Orientation rim
10 Verkleidung
External casing
11 Auslauf
Exit chute
12 Kettentrieb und Spanner
Drive chain tensioner
13 Antriebsmotor und Getriebe
Main drive motor and gearbox
14 Höhenverstellbarer Unterbau
Adjustable height stand

FT Centrifugal Feeders

The FT series provides high performance sorting of a wide variety of products, including large components, with a processing rate of up to 3000 parts per minute and impressively simple handling. The components are fed onto the central flexible rotating disc, where they are gently and carefully moved by centrifugal force to the orientation rim, which has a differential rotation speed. Here the orientation of the parts is checked by qualifiers, and incorrectly oriented components are returned to the feeder bowl, while correctly oriented components are fed out of the unit via the exit chute. Optical and electronic checking systems are available for components which cannot be sorted mechanically.

We also supply belt bunkers, slope conveyors, elevators and vertical overhead loaders for component supply storage and loading to be used with the centrifugal feeders as required by the customer.

Technische Daten technical data	FT-15	FT-30	FT-40	FT-50
A. Oberer Durchmesser Upper diameter	584mm	1020mm	1420mm	1830mm
B. Höhe Height	432mm	610mm	1120mm	1120mm
C. Auslaufhöhe Exit height	305mm	490mm	840mm	840mm
D. Unterer Durchmesser Lower diameter	1015mm	1270mm	1270mm	
Leistung Power	2 x 65 W	250 W	370 W	560 W
Netzspannung Mains voltage			220/240 V	

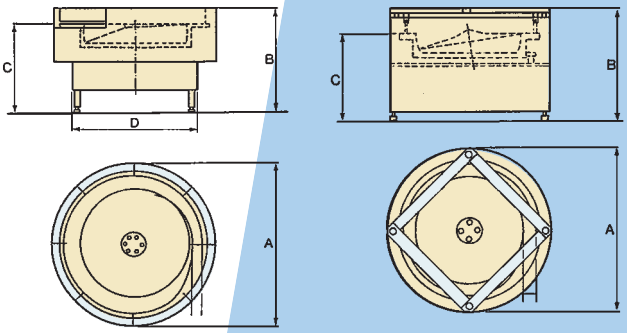

FT 50 centrifugal feeder is used here in conjunction with the EP 8 bunker/elevator system to sort carton lids and feed them downline.

Produktqualität, Kundennähe, Service, technologische Kompetenz, Innovation – fimotec-fischer

Product quality, customer care, service, technological expertise, innovation – fimotec-fischer

fimotec-fischer
Montagetechnik

Wir fertigen:

- Zentrifugalförderer
- Vibrationszuführgeräte
- Bunkerzuführsysteme BZS
- Vertikalhochbeschicker VHB
- Stufenförderer
- Handhabungs- und Montagemaschinen

We manufacture:

- Centrifugal feeding systems
- Vibration feeding systems
- BZS Bunker feeding systems
- VHB Vertical overhead feeders
- Multi-step conveyors
- Handling and assembly stations

Zentrifugen-Montage und Ordnungselementebau
Assembly of centrifugal feeding and sorting systems

Lageorientierte Zuführung von kleinen Pumpenflügel
Förderleistung: 300 St/min
Feeding of small parts in oriented alignment
Feeding-rate: 300 parts per minute

Werksgelände in Denkingen
Factory premises in Denkingen, Germany

fimotec-fischer KG
Friedhofstraße 13
D-78588 Denkingen
Phone: 0 74 24 / 88 4-0
Fax: 0 74 24 / 8 84 50
www.fimotec.de
e-mail: post@fimotec.de

0909